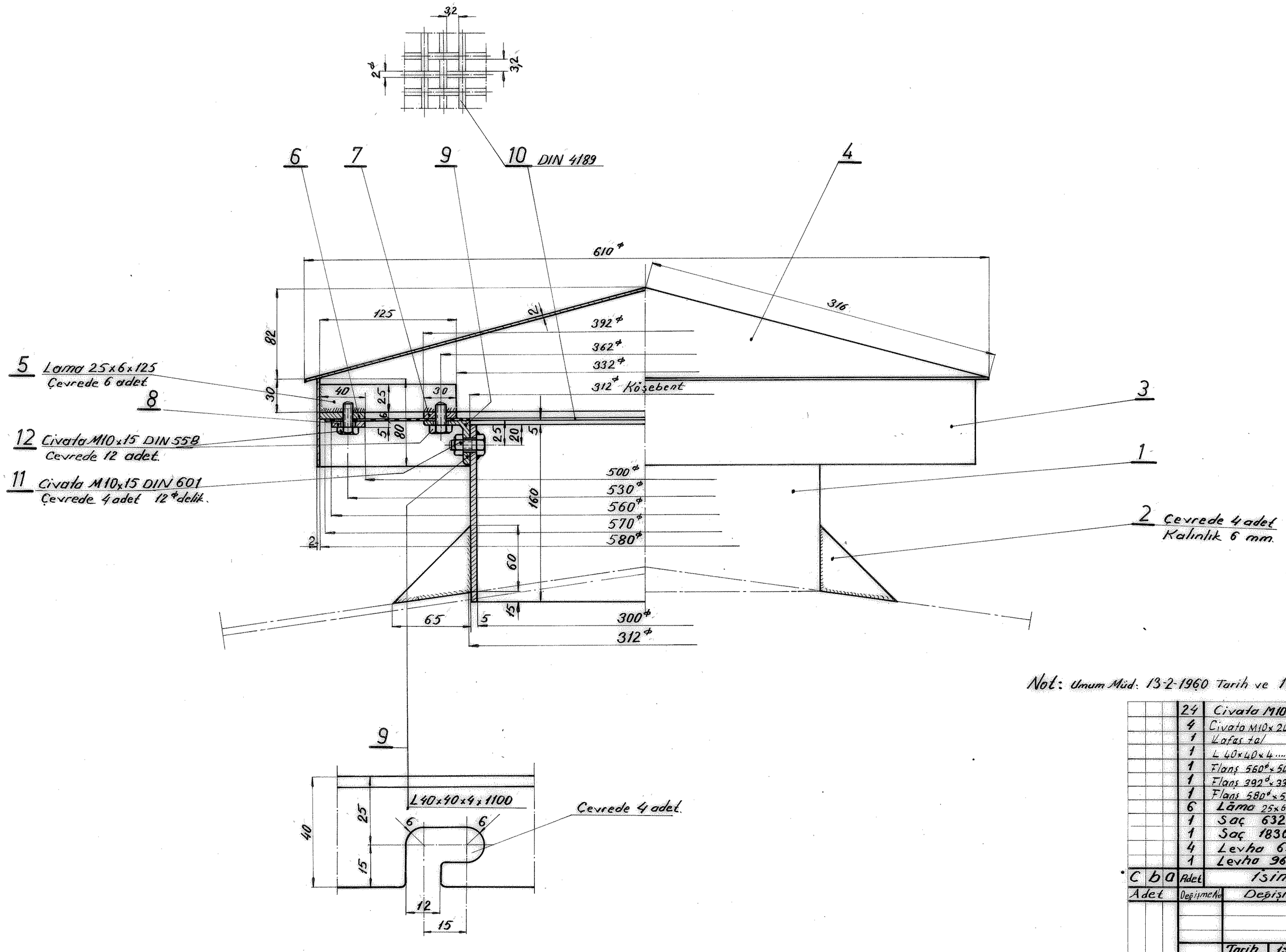

Not: Umum Müd. 13-2-1960 Tarih ve 15-02-14 Nolu resimden aynen kopye edildi.

		24	Civata M10x15 DIN 558	12	Ç 37		0,015
		4	Civata M10x20 DIN 601	11	Ç 37	Somun DIN 555	0,034
		1	Kafes tel DIN 4189	10	Ç 34		
		1	L 40x40x4 1100	9	Ç 37		2,700
		1	Flanş 560ϕ x 500ϕ x 5	8	Ç 34		2,300
		1	Flanş 392ϕ x 332ϕ x 6	7	Ç 34		1,600
		1	Flanş 580ϕ x 500ϕ x 6	6	Ç 34		3,200
		6	Lâma 25x6x125	5	Ç 34		0,140
		1	Saç 632ϕ x 2	4	Ç 34		5,000
		1	Saç 1830x80x2	3	Ç 34		2,300
		4	Levha 65x60x6	2	Ç 34		0,100
		1	Levha 960x160x5	1	Ç 34		6,000
C	b	a	Adet İsim	No	Malzeme	Not	Ağırlık

Adet	Değişme No	Değişiklik	Tarih	İmza

	Tarih	İsim
Çizen:		B. Turan
Kont:	2-5-1979	F. Ovünç
Onay:		

Amasya Şeker Fabrikası.

Ölçek 1:1 1:5

ϕ 21320 TANK
HAVALANDIRMA BACASI

15.02.01/6 yerine